SCHNEIDER MOTOBOMBAS

Sistemas com Tanque de Pressão

Série TAP

Tanque de Pressão ideal para residências com até 3 banheiros.

Aplicações Gerais

- Pressurização de rede hidráulica em residências

Detalhes Técnicos do Produto

- Motobomba: Centrífuga e Autoaspirante - 1/2 cv
- Tanque de Pressão com diafragma interno de borracha cloro butilo
- Mangueira metálica flexível de aço inox
- Manômetro 0-100 Psi
- Pressostato do tipo 20-40 Psi
- Conector 5 vias de latão
- (*) Luva de redução 1" x 3/4"

Importante

- Em casos onde o tanque de pressão e a motobomba forem adquiridos separadamente, a regulagem da pré-carga do tanque de pressão e as pressões mínima e máxima do pressostato deverão ser feitas de acordo com a curva hidráulica da motobomba a ser montada no sistema.
- Não utilize o tanque de pressão para armazenar água com areia ou qualquer outra substância sólida que possa danificar o diafragma de borracha ou que possa obstruir a entrada e saída do tanque ou até mesmo as conexões.
- Temperatura máxima do líquido bombeado: 45°C.
- Consulte o Manual de Instrução para outros cuidados operacionais.

Observação

- Os tanques de pressão de 20 litros (TAP-20) e os tanques de pressão de 35 litros (TAP-35) podem ser vendidos em separado, ou seja, sem a motobomba e os acessórios. Tanques de pressão de 80 litros (TAP-80) e vaso de expansão de 24 litros (TAP-24 VS), estão disponíveis para venda, somente em separado, ou seja, sem a motobomba e os acessórios.

Modelo	Potência (cv)	Potência máxima consumida (W)	Monofásico	ø Sucção (pol)	ø Recalque (pol)	Pressão máxima sem vazão (m c.a.)	Altura máxima de sucção (m c.a.)	Altura máxima de autoaspiração (m c.a.)	ø Rotor (mm)	Volume do tanque (litros)	Pré-carga		Pressão (liga)		Pressão (desliga)		Frequência máxima de partidas por hora	CARACTERÍSTICAS HIDRÁULICAS									
																		Altura Manométrica Total (m c.a.)									
																		11	12	13	14	15	16	17	18	20	22
											m c.a.	Psi	m c.a.	Psi	m c.a.	Psi		Vazão em m³/h válida para sucção de 0 m c.a.									
TAP-20 C	1/2	–	x	1	1	26	8	–	128	20	10	14	11	16	23	33	60	4,3	4,2	4,0	3,8	3,6	3,4	3,2	3,0	2,5	2,0
TAP-35 C										35																	
TAP-20 A	1/2	750	x	1	1	28	–	8	114	20	10	14	11	16	23	33	60	2,8	2,7	2,5	2,3	2,2	2,0	1,8	1,6	1,2	0,8
TAP-35 A										35																	

Obs.:
- (*) Disponível somente para os modelos TAP-20 A e TAP-35 A.
- TAP-20 = 20 litros - TAP-35 = 35 litros.
- Dados hidráulicos conforme ISO 9906 anexo "A", com motor de linha e frequência indicados. Para condições diferentes consulte a Fábrica.
- Para obter a altura manométrica total em m c.a., não deixe de considerar as perdas de carga por atrito da instalação.
- **Obrigatório o aterramento do motor elétrico, conforme previsto na norma NBR 5410 ou norma equivalente do país onde o produto será instalado.**

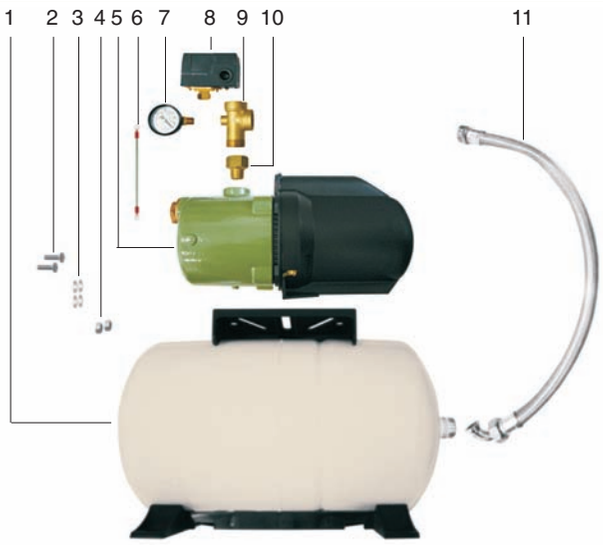

CÓDIGOS DOS COMPONENTES DO PRODUTO

Item	Descrição	Quantidade	TAP-20 C		TAP-35 C		TAP-20 A		TAP-35 A	
			127 V	220 V	127 V	220 V	127 V	220 V	127 V	220 V
1	Tanque de pressão horizontal	1	23462-0	23462-0	23463-1	23463-1	23462-0	23462-0	23463-1	23463-1
2	Parafuso SZ.NC. 1/4" x 3/4"	2	2163-5	2163-5	2163-5	2163-5	2163-5	2163-5	2163-5	2163-5
3	Arruela lisa 1/4"	4	420-0	420-0	420-0	420-0	420-0	420-0	420-0	420-0
4	Porca SZ.UNC. 1/4"	2	31697-0	31697-0	31697-0	31697-0	31697-0	31697-0	31697-0	31697-0
5	Motobomba	1	5395-8	5396-0	5395-8	5396-0	6171-2	6172-4	6171-2	6172-4
6	Cabo terra com terminal	1	31656-8	31656-8	31656-8	31656-8	31656-8	31656-8	31656-8	31656-8
7	Manômetro	1	23466-7	23466-7	23466-7	23466-7	23466-7	23466-7	23466-7	23466-7
8	Pressostato	1	23467-9	23467-9	23467-9	23467-9	23467-9	23467-9	23467-9	23467-9
9	Conector 5 vias	1	23469-2	23469-2	23469-2	23469-2	23469-2	23469-2	23469-2	23469-2
10	Luva de redução 1" x 3/4"	1					31654-4	31654-4	31654-4	31654-4
11	Mangueira de aço inox flexível	1	23468-0	23468-0	23468-0	23468-0	23468-0	23468-0	23468-0	23468-0

Para consultar os componentes internos da motobomba, consulte as lâminas dos modelos BAR-750 e BCR-2010 neste catálogo.
O pressostato sai regulado de fábrica de acordo com a curva hidráulica da motobomba montada sobre o tanque de pressão.

SISTEMA TAP-20/35

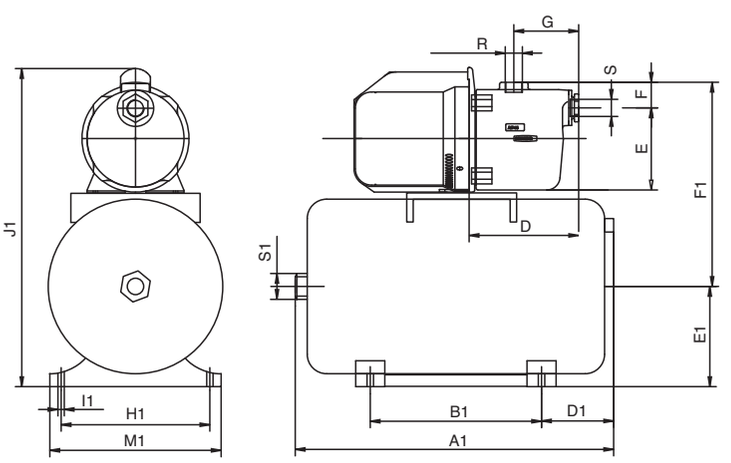

TAP-24 VS

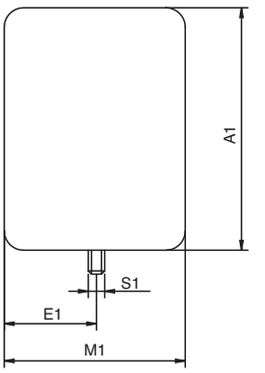

DIMENSÕES EM MILÍMETROS (mm) - 60 Hz

Descrição	Tanque de Pressão					
Volume	TAP-20 C	TAP-20 A	TAP-35 C	TAP-35 A	TAP-80	TAP-24 VS
A1	450	450	500	500	725	375
B1	265	265	255	255	350	
D1	170	170	170	170	170	
E1	150	150	180	180	220	140
F1	344	311	374	341		
H1	230	230	275	275	340	
I1	100	100	100	100	100	
J1	494	493	554	553		
M1	265	265	305	305	375	280
S1	1	1	1	1	1	1
E	83	122	83	122		
F	111	39	111	39		
G	37	100	37	100		
R (BSP)	1	1	1	1		
S (BSP)	1	1	1	1		

Obs.: – As informações hidráulicas, composição e dimensionais poderão sofrer alterações sem prévio aviso, de acordo com a evolução tecnológica.
– A utilização de motores diferentes do padrão de linha alteram as caracterísicas de desempenho do conjunto.
– As fotos e desenhos são de caráter ilustrativo.

vendasjoinville@fele.com
www.schneider.ind.br
www.franklin-electric.com

Franklin Electric Indústria de Motobombas S.A.